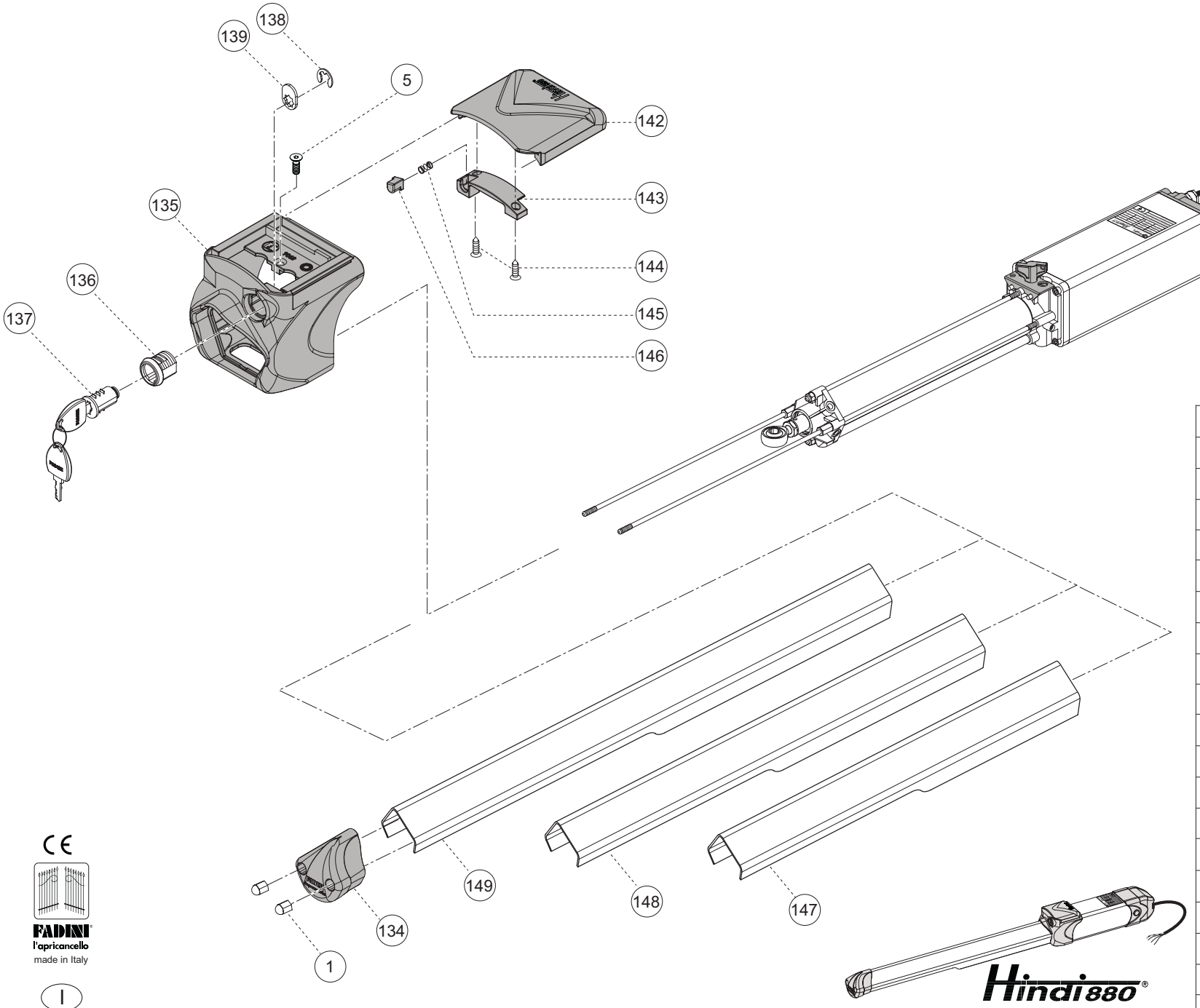

149 - Cofano in alluminio anodizzato corsa 400
148 - Cofano in alluminio anodizzato corsa 280
147 - Cofano in alluminio anodizzato corsa 150
146 - Pulsante di aiuto apertura cassetto
145 - Molla di aiuto apert. cassetto 5,7x11x 0,4
144 - Vite 2,9x6,5 autofilettante nichelata
143 - Battuta di fermo cassetto scorrevole
142 - Cassetto scorrevole
139 - Levetta lunghezza 15mm
138 - Seeger di fissaggio
137 - Cilindro da 16mm - M4 con n°2 chiavi
136 - Cassa serratura da 16 per 360°
135 - Carter di copertura valvola
134 - Tappo di chiusura cofano
133 - Passacavo
132 - Borchia di chiusura cuffia posteriore
131 - Cuffia simmetrica di copertura fondello
5 - Vite M5x16 TSE
1 - Dado cieco M6

CE

FADINI l'apricancello made in Italy

I

Dis. 6180

ESPLOSO DEI NUOVI COMPONENTI DEL CARTER DI PROTEZIONE **HINDI 880**

meccanica FADINI