DESCRIZIONE:

1. CATENA A RULLI SEMPLICI DA ½"
2. PIGNONE Z20 DA ½" CON ALBERO
3. VITE DI FISSAGGIO M8x20 T.E.I.
4. GIUNTO A CURSORE
5. PARAOLIO 25x38x8
6. VITE ATTACCO LEVA M10x16 T.E.I.
7. RONDELLA SPACCATA DA 10
8. ANGOLO DI SUPPORTO
9. GUARNIZIONE GUARNITAL DA 6 FORI
10. LEVA DI SBLOCCO LUNGA
11. CHIAVETTA 8x7x20
12. ALBERO DI TRASCINAMENTO CAVO
13. BOCCOLA IN OTTONE
14. CORONA IN BRONZO
15. SEEGER E25
16. CUSCINETTO RADIALE 6205
17. ANELLO DI COMPENSAZIONE 52 A
18. CORPO RIDUTTORE mod. 200/2 VERTICALE
19. GUARNIZIONE OR NBR 70
20. ANELLO DI COMPENSAZIONE 47 B
21. CUSCINETTO RADIALE 6204
22. VITE SENZA FINE M 2,75
23. CHIAVETTA 6x6x15
24. RONDELLA A TAZZA DI COMPENSAZIONE
25. CUSCINETTO RADIALE 6006
26. SUPPORTO FRIZIONE/MOTORE ELETTRICO
27. PRIGIONIERI M8x42 (per motori HP1,0-1,5)
28. CAMPANA FRIZIONE
29. DISCO TRAZIONE DENTATO FRIZIONE
30. MOLLA FRIZIONE 3,5x38,5x18
31. GIUNTO ALBERO FORO ø19 (HP1,0-1,5)
32. LEVA A FORCELLA REGOLAZIONE FORZA TRAZIONE
33. GRANO DI FERMO M8x25
34. RONDELLA DA 8
35. DADO M8 E13
36. MOTORE ELETTRICO HP 1,0 – TRIFASE
37. VITE FRIZIONE M8x35 T.E.
38. LEVA DI COMANDO FRIZIONE
39. GUARNIZIONE OR 8x1
40. GUARNIZIONE OR 112
41. CUSCINETTO REGGISPINTA 51106
42. DISCO FRIZIONE CON FORO QUADRO
43. VITE M4x50 T.S.C. AUTOFILETTANTE
44. SUPPORTO LATERALE DESTRO FINE CORSA CON BOCCOLA IN BRONZO
45. RONDELLA DA 5
46. CAVO ROSSO DI CONTATTO
47. CAVO BLU COMUNE
48. MORSETTO A 3 CONNESSIONI
49. BARRA FILETTATA DI REGOLAZIONE
50. VITE M8x14
51. FONDO SCATOLA FINE CORSA
52. TAPPO OLIO
53. GUARNIZIONE TAPPO OLIO
54. MICROINTERRUTTORE DI CONTATTO FINE CORSA
55. SUPPORTO DI MOVIMENTO MICROINTERRUTTORE Dx
56. SPINA DI FERMO ø2,5x16
57. INGRANAGGIO CONICO DI CONDOTTO
58. VITE M4x20 T.S.C. AUTOFILETTANTE
59. COPERCHIO SCATOLA FINE CORSA
60. BARRA FILETTATA DI CONTATTO 10x1
61. CAVALLOTTO DI CONTATTO
62. SUPPORTO DI MOVIMENTO MICRINTERRUTTORE Sx
63. SUPPORTO LATERALE SINISTRO FINE CORSA CON BOCCOLA IN BRONZO
64. VITE M8x16 T.S.E.I.
65. INGRANAGGIO CONICO CONDUTTORE
66. CUSCINETTO RADIALE 3205 ATN
67. GUARNIZIONE OR 2300
68. SUPPORTO LATERALE
69. GUARNIZIONE OR 176
70. BASAMENTO ANGOLARE
71. GRANO DI FERMO M10x6
72. MOLLA 0,8x7x15
73. SFERA ø7,9
74.
75.
76.
77.
78.
79.
80. RONDELLA SPECIALE DA 8 esterno 32
81. SEEGER J47
82. CUSCINETTO DI TENUTA 6204/2RS
83. PIGNONE Z20 – ½"
84. ALBERO DI TRASCINAMENTO LUNGO
85. LEVA DI SBLOCCO CORTA

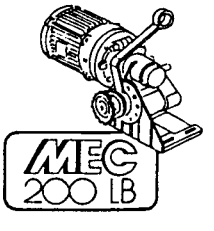

Dis. N. 3180	VISTA ESPLOSA APRIPORTA ELETTROMECCANICO PER PORTE A LIBRO **MEC 200 LB**	meccanica FADINI

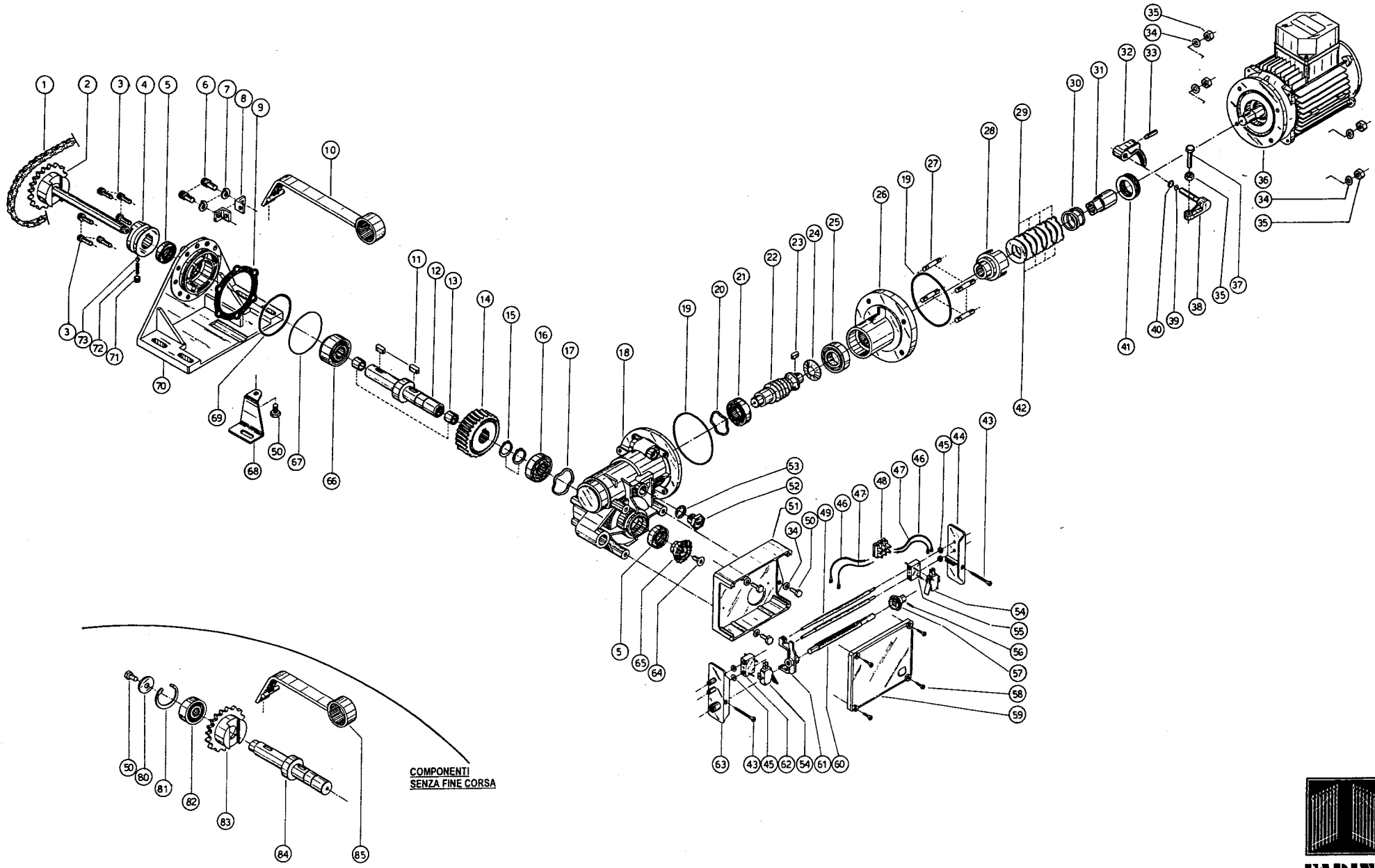

FADINI®
l'apricancello
Made in Italy

I

Dis. N. 3180

VISTA ESPLOSA APRIPORTA ELETTROMECCANICO PER PORTE A LIBRO

meccanica FADINI®