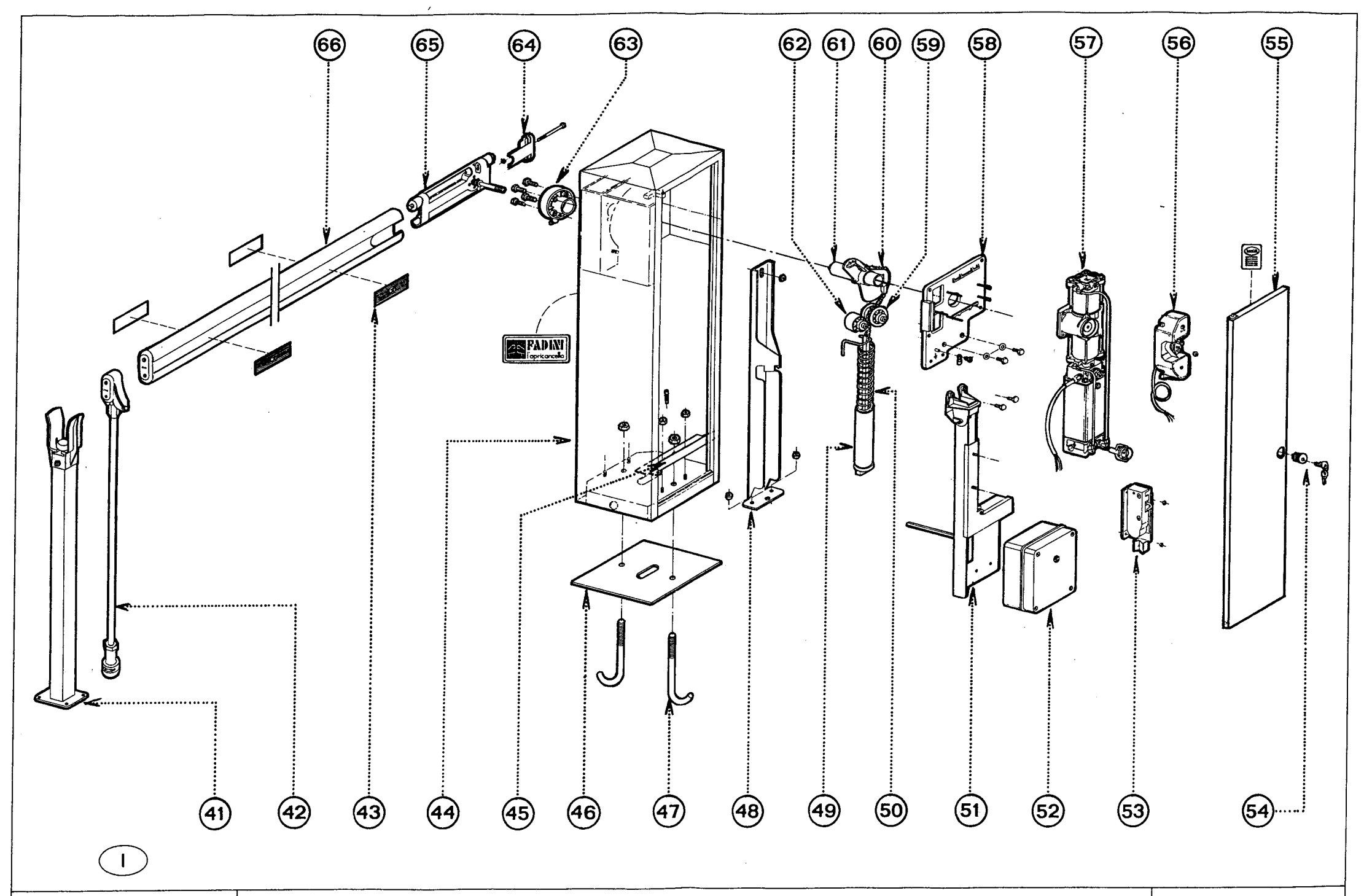

Dis. N. 2146	PARTICOLARI SBARRA " barri 88 " OLEODINAMICA	meccanica FADINI

DESCRIZIONE:

41. GAMBALETTO FISSO CON FORCELLA, TAPPO IN GOMMA DI APPOGGIO ASTA, VITE E DADO DI FISSAGGIO
42. GAMBALETTO SNODATO PIEGHEVOLE CON TAPPO ASTA PARTE TERMINALE, DADO E REGISTRO DI REGOLAZIONE, PIEDE E GOMMA DI APPOGGIO
43. ADESIVO CATARIFRANGENTE CON MARCHIO - n° 12 PEZZI PER ASTA
44. COMPLETO ARMADIO USO GAMBALE CON ADESIVO
45. SUPPORTO PORTIERA ATTACCO CERNIERA CON VITI E DADI
46. PIASTRA DI FONDAZIONE
47. TIRANTI DI FONDAZIONE CON DADI DI BLOCCAGGIO
48. CUSTODIA DI APPOGGIO MOLLA A COMPRESSIONE CON DADI DI FISSAGGIO
49. ASTA DI GUIDA A " T " CON RONDELLA DI ATTACCO E TUBO DI PROTEZIONE
50. MOLLA A COMPRESSIONE
51. BRACCIO DI SOSTEGNO PROGRAMMATORE COMPLETO DI SUPPORTO, COPERCHIO, VITI DI FISSAGGIO E DADO CON DISTANZIALE
52. PROGRAMMATORE ELETTRONICO Elpro 88 EXP
53. COMPLETO STACCO ALTA TENSIONE CON VITI E DADI DI FERMO
54. SERRATURA COMPLETA CON LEVETTA A/O, VITE, DADO, PIEDINO DI APPOGGIO E CHIAVI
55. PORTIERA GAMBALE CON ADESIVO
56. GRUPPO FINE CORSA E LIVELLAMENTO ASTA CON COPERCHIO DI PROTEZIONE E DADI DI ATTACCO
57. COMPLETO MOTORE ELETTRICO, MARTINETTO IDRAULICO, POMPA E VALVOLA CON CHIAVE DI SBLOCCO REGISTRO/TAPPO OLIO
58. PIASTRA DI SUPPORTO MARTINETTO/ MOTORE E BRACCIO PROGRAMMATORE CON MORSETTO VITE DI MASSA A TERRA E DADI DI FISSAGGIO
59. PULEGGIA GUIDA CATENA CON ALBERO PER IL MOVIMENTO, SEEGER RONDELLA E VITE DI ATTACCO
60. CATENA DA ½" CON MAGLIA DI GIUNZIONE E AGGANCIO GUIDA/CATENA
61. ALBERO DI MOVIMENTO E SPINOTTI DI FERMO PER ATTACCO ASTA
62. RULLO DISTANZIATORE CON ALBERO PER IL MOVIMENTO, SEEGER, RONDELLA E VITE DI ATTACCO
63. FLANGIA DI SUPPORTO ALBERO DI MOVIMENTO CON GUARNIZIONE, INGRASSATORE E VITI DI FISSAGGIO AL GAMBALE
64. COMPLETO TAPPO ASTA LATO ATTACCO CON VITE E TIRANTE DI FISSAGGIO
65. COMPLETO MORSETTO "SPANDER" PER ATTACCO ASTA E ALBERO DI MOVIMENTO CON RONDELLA BULLONE E TIRANTE
66. ASTA IN ALLUMINIO CON SEDE ADESIVI CATARIFRANGENTI E TAPPO ASTA TERMINALE

barri 88 oleodinamica

PARTI COMPLETE