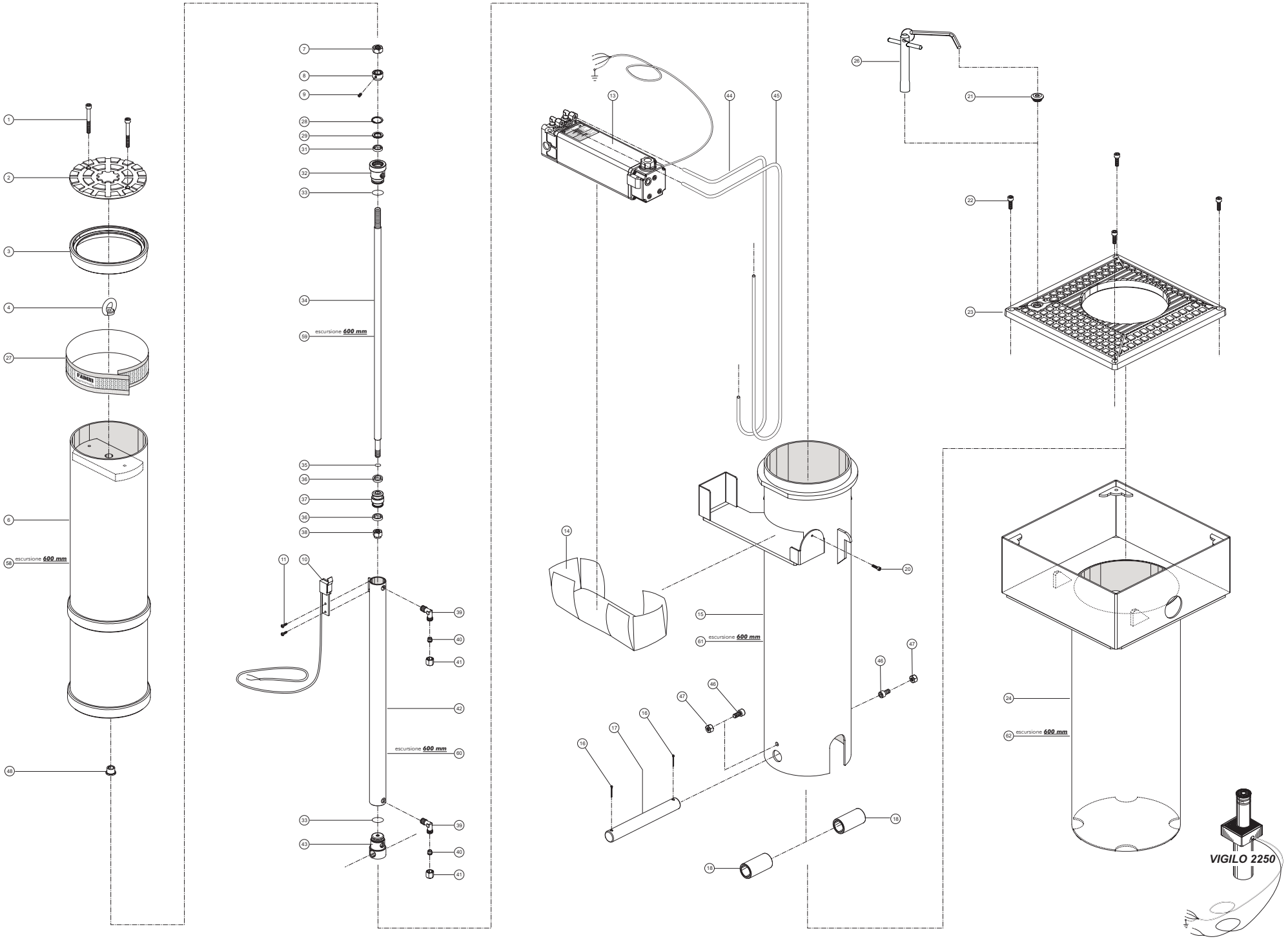

1 - VITE M8x70 TEI INOX DI FISSAGGIO COPERCHIO
2 - COPERCHIO COLONNA
3 - PARASPIGOLO IN GOMMA
4 - GOLFARO DI AGGANCIO M14
5
6 - COLONNA A SCOMPARSA
7 - DADO M14 INOX
8 - OGIVA DI FINECORSA DI CHIUSURA
9 - GRANO M5 DI FERMO OGIVA
10 - FINECORSA DI CHIUSURA
11 - VITE M5x10 TCC DI FISSAGGIO FINECORSA
12
13 - CENTRALINA IDRAULICA
14 - GUAINA IN GOMMA
15 - CILINDRO DI CONTENIMENTO PISTONE-CENTRALINA
16 - COPIGLIE ELASTICHE
17 - SPINA DI FISSAGGIO PISTONE
18 - DISTANZIALI PISTONE
19
20 - VITE M6x20 TEI INOX DI FERMO CENTRALINA
21 - TAPPO DI CHIUSURA DELLO SBLOCCO
22 - VITE M8x20 TEI INOX DI FISSAGGIO PIASTRA
23 - PIASTRA DI COPERTURA
24 - CASSAFORMA DI CONTENIMENTO
25
26 - CHIAVE DI SBLOCCO CON CHIAVE ESAGONALE DA 8 PER APERTURA TAPPO
27 - ADESIVO RETRORIFLETTENTE OMOLOGATO
28 - SEEGER J26
29 - DISTANZIALE BALSELA STELO
30
31 - BALSELA STELO B094063
32 - TESTA PISTONE
33 - OR 4093
34 - STELO PISTONE
35 - OR 2043
36 - BALSELA STANTUFFO RSE 30 22
37 - STANTUFFO PISTONE Ø30
38 - DADO AUTOBLOCCANTE M12
39 - RACCORDO AD ANGOLO G1/4" TUBO Ø8
40 - OGIVA PER TUBO IDRAULICO Ø8
41 - DADO PER RACCORDO IDRAULICO TUBO Ø8
42 - CAMICIA PISTONE Ø30
43 - FONDELLO PISTONE Ø30
44 - TUBO IN RAME Ø8 DI MANDATA SALITA PISTONE
45 - TUBO IN RAME Ø8 DI MANDATA DISCESA PISTONE
46 - VITE M10x20 TEI INOX DI FERMO BATTUTA COLONNA
47 - DADO M10 INOX
48 - BOCCOLA DISTANZIALE COLONNA - STELO

58 - COLONNA A SCOMPARSA Ø200 *(ESCURSIONE **600** mm)*
59 - STELO PISTONE *(ESCURSIONE **600** mm)*
60 - CAMICIA PISTONE Ø30 *(ESCURSIONE **600** mm)*
61 - GRUPPO DI CONTENIMENTO PISTONE OLEODINAMICO E CENTRALINA IDRAULICA *(ESCURSIONE **600** mm)*
62 - CASSAFORMA DI CONTENIMENTO AUTOMAZIONE *(ESCURSIONE **600** mm)*

DISEGNO N.	RAPPORTO	REF. N°.	DATA	DISEGNATO	VISTO
4349			06 - 07 - 07	Roberto F.	

DENOMINAZIONE: ESPLOSO COMPONENTI **VIGILO 2250**

meccanica FADINI